Presek A-A

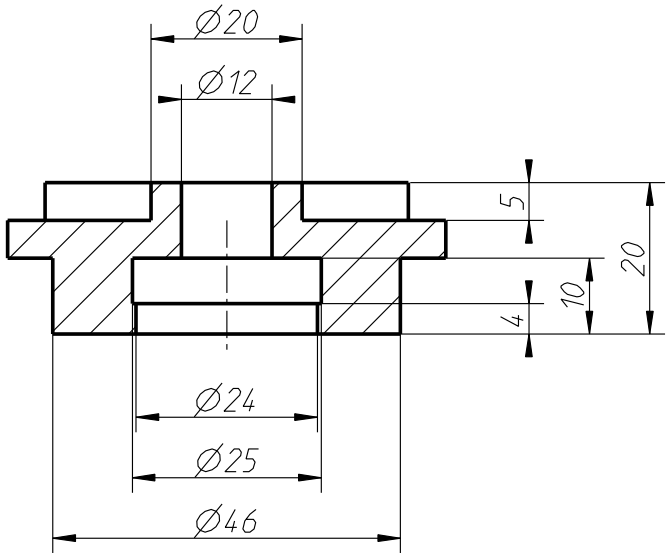

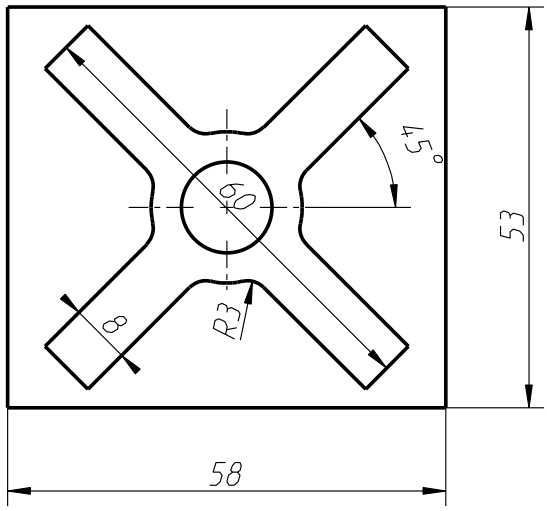

	0.5-3	3-6	6-30	30-120	120-315	315-1000	1000-2000	2000-4000	4000-8000
fini	±0.05	±0.05	±0.1	±0.15	±0.2	±0.3	±0.5	±0.8	-
srednji	±0.1	±0.1	±0.2	±0.3	±0.5	±0.8	±1.2	±2	±3
grubi	±0.15	±0.2	±0.5	±0.8	±1.2	±2	±3	±4	±5
vrlo grubi	-	±0.5	±1	±1.5	±2	±3	±4	±6	±8

Tolerancija slobodnih mera SRPS M.A1.410. srednji				Komada: 1		Materijal: Plastika	
Klasa povrsinske hrapavosti				Povrsinska zastita		Termicka obrada:	
Faza razvoja:					Kopija:	Masa:	Razmera: 1:1
						Veza:	Izv.dok:
				Obradio	Maksimovic. M	Naziv:	
				Projekt.			
				Stand.			
				Odobrio			
				SREDNJA MAŠINSKA ŠKOLA NOVI SAD		Oznaka: 400.01.050	List: 5
							L: 5
St.i	Izmena:	Datum:	Ime	Int.oznaka:		Zam.za:	