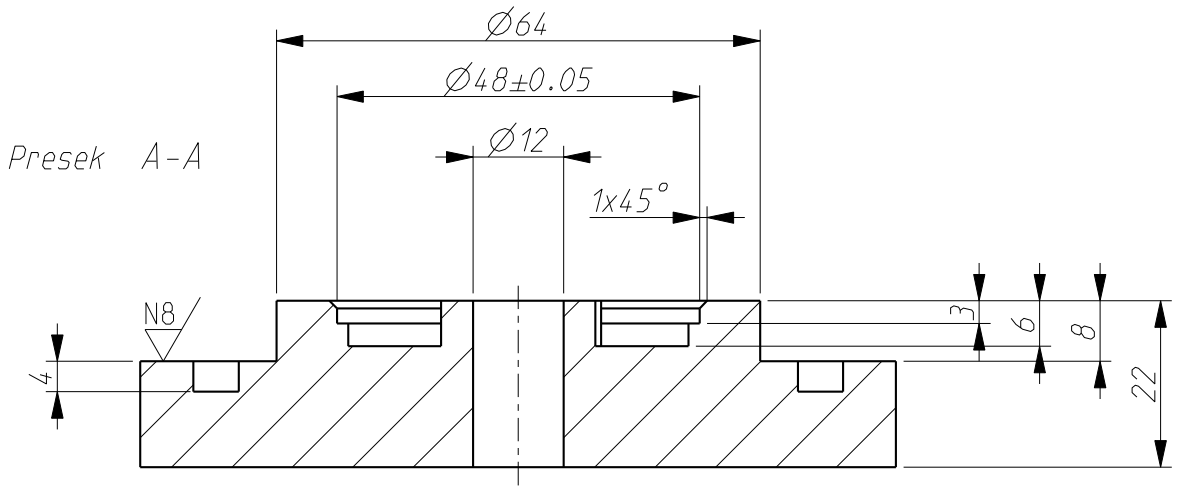

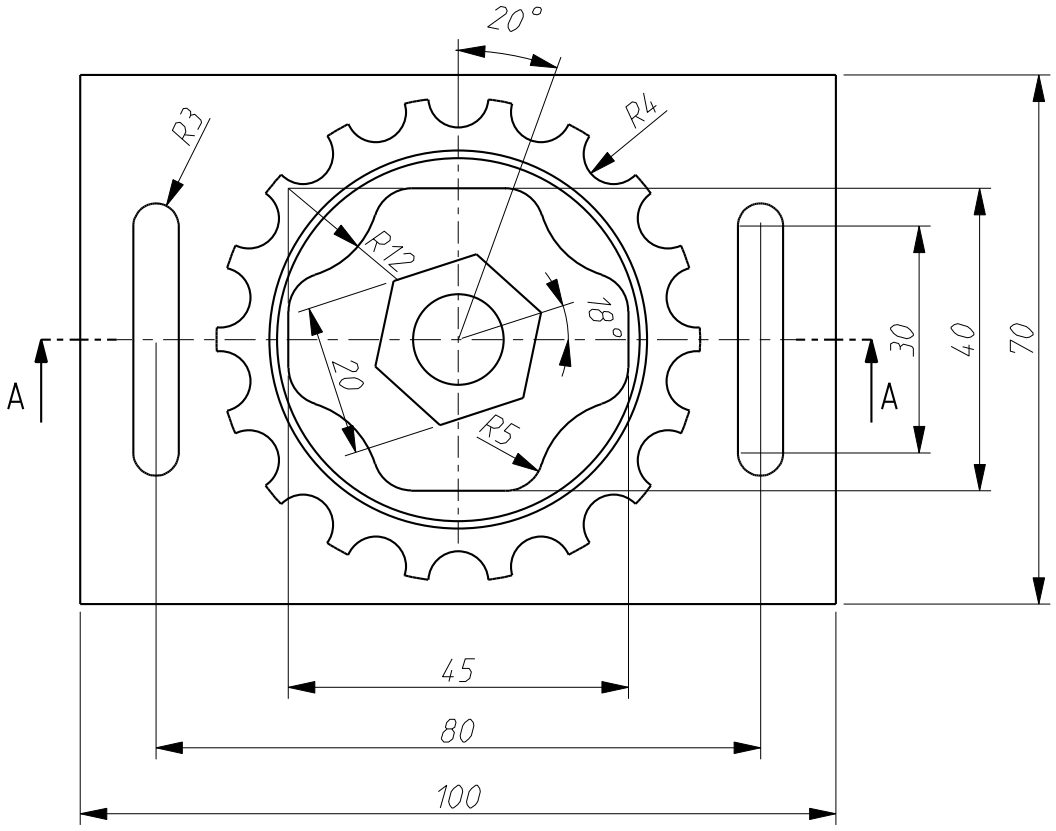

	0.5-3	3-6	6-30	30-120	120-315	315-1000	1000-2000	2000-4000	4000-8000
fini	±0.05	±0.05	±0.1	±0.15	±0.2	±0.3	±0.5	±0.8	-
srednji	±0.1	±0.1	±0.2	±0.3	±0.5	±0.8	±1.2	±2	±3
grubi	±0.15	±0.2	±0.5	±0.8	±1.2	±2	±3	±4	±5
vrsta otpada	-	±0.5	±1	±1.5	±2	±3	±4	±6	±8

Tolerancija slobodnih mera SRPS M.A1.410. srednji	Komada: 1	Materijal: C45	
Klasa povrsinske hrapavosti	Povrsinska zastita	Termicka obrada:	
Faza razvoja:	Kopija:	Masa:	Razmera: 1:1
		Veza:	Izv.dok:
Obradio		Naziv: 400_01_012	
Projekt.			
Stand.			
Odobrio			
SREDNJA MASINSKA SKOLA NOVI SAD		Oznaka:	List: 1
			L: 1
St.i Izmena: Datum: Ime	Int.oznaka:	Zam.za:	